ՄԵՏԱՂԱԿԱՆ ՃԱՂԱՇԱՐ

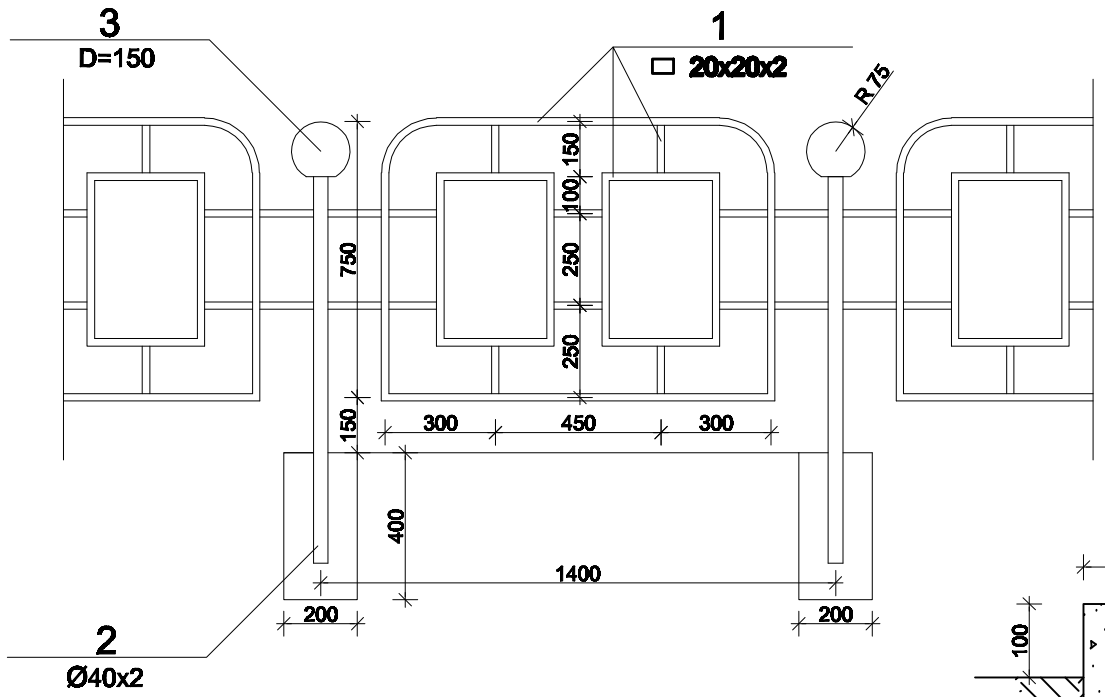

ԲԵՏՈՆԵ ԵԶՐԱՔԱՐՈՎ ԱՍՖԱԼՏԱԲԵՏՈՆԵ ԾԱԾԿՈՒՅԹԻ ՀԱՆԳՈՒՅՑ

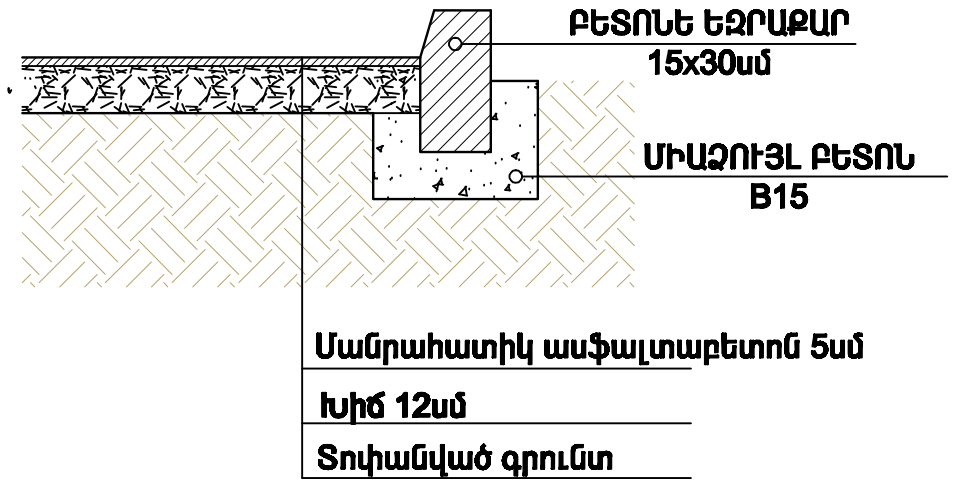

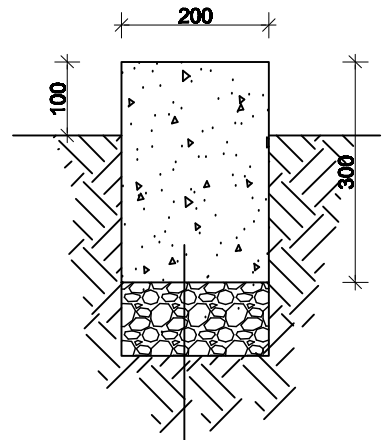

Բետոնե գոտի B12.5 դասի
Խճի նախապատրաստական
շերտ

ՀԱՆԳՈՒՅՑ «Ա-Ա»

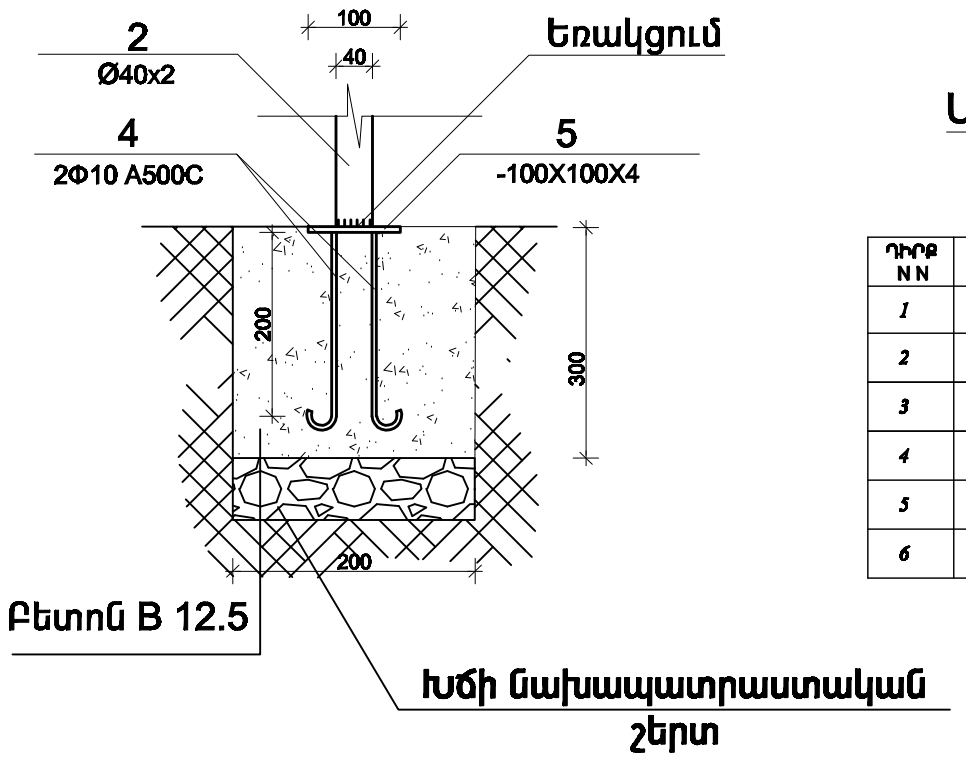

ԲԵՏՈՆԵ ԵԶՐԱՔԱՐԵՐՈՎ ՀԱՆԳՈՒՅՑՆԵՐ

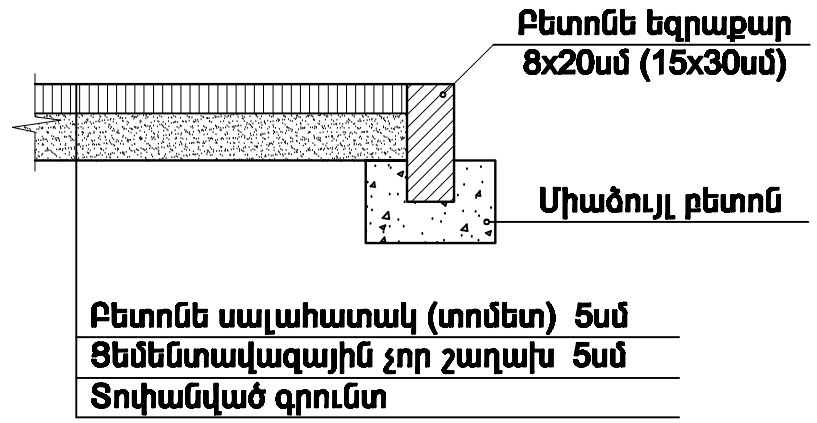

ՄԱՍՆԱԳԻՐ 1.4 գ.մ ԲԱԶՐԻՔԻ ՀԱՄԱՐ

ԴԻՐՔ NN		ԱՆՎԱՆՈՒՄԸ		ՔԱՆԱԿԸ	ՀԱՓՍԱՆ ՄԻԱՎՈՐԸ
1	ГОСТ30245-2003	▭ 20x20x2	L =9000	1	11.00
2	ГОСТ10704-914	Ø40x2	L =1100	1	2.10
3	Ղեկորատիվ գլխադիր	D=150		1	
4		Φ10 A500c	L =250	2	0.62
5	Ներդիր	100x100x4		1	0.35
6	Բետոն B 12.5 դասի 0.084 մ^3 , խիճ 0.028 մ^3				

MIROAR architectural studio	ՑԱՐԵՑ	Կ. ԲԱԲԱՅԱՆՑԱՆ		Երևանի քաղաքի Աջափնյակ վարչական շրջանի Սարգսյան նրբ. 6,7 շենքերի բակային տարածքի բարեկարգման նախագիծ "Գառնիկի ճանապարհ" ԵԹ-ՊՇՄՇՎ-13/71-2		
	ԿՍՏԱՍՊՈՒ	Ա. ԿԱՐԱՊԵՏՅԱՆ				
				ԲԱՐԵԿԱՐԳՈՒՄ	ՓՈՒԼ	ՑԱՐԵՑ	ՑԱՐԵՑԻՐ
					Ա.Ն	5	18
	«ՄԻՈՌԱՐ» ՍՊԸ			ՄԵՏԱՂԱԿԱՆ ՄԱՍԻՆ ԲԵՏՈՆԵ ԵԶՐԱՔԱՐԵՐՈՎ ՀԱՆԳՈՒՅՑՆԵՐ	ԱՐՑՈՒՆԱՐ Ի.15422	